TRABATTELLO MULTIFUNZIONE
MULTIFUNCTION SCAFFOLDING
ECHAFAUDAGE MULTIFONCTIONS
MULTIFUNKTIONSGERÜST
ANDAMIO MULTIFUNCIÓN

indicato per lavori a bassa quota

Indoor and outdoor use. Maximum working height of approx. 3,78 m.

Indiqué pour travailler à l'intérieur et à l'extérieur. Hauteur de travail jusqu'à 3,78 m.

Verwendung: Im Innen -und Aussenbereich. Mögliche Arbeitshöhe bis ca. 3,78 m.

Indicado para trabajar en los niveles bajos

LOC-063 Maggio 2018

COMPONENTI *- MAIN COMPONENTS - COMPOSANTS - BESTANDTEILE (Stückliste) - COMPONENTES*

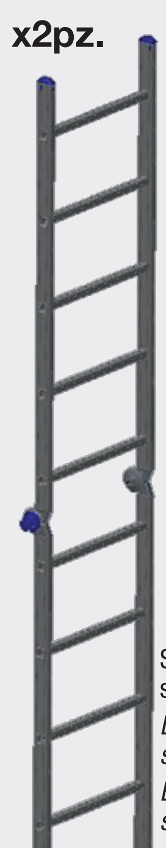

x2pz.

Scala semplice senza barra stabilizzatrice
Ladder section without stabilizing bars
Echelle simple sans barre stabilisatrice
Anlegeleitern ohne Traverse
Escalera simple Sin barra estabilizadora

x4pz. 153 cm

Traversa orizzontale
Horizontal
Lisse
Verstrebungen
Traviesa horizontal

x4pz. 164,5 cm

Traversa diagonale
Diagonal
Diagonales
Diagonale
Traviesa diagonal

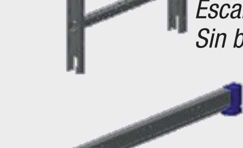

x2pz.

Barra stabilizzatrice
Stabilizing bar
Barre stabilisatrice
Traverse
Barra estabilizadora

x4pz.

Forcella in nylon
Nylon fork
Fourche en nylon
Schutzgabeln
Horquilla en nylon

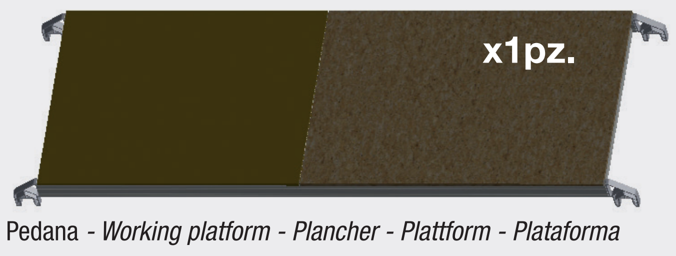

x1pz.

Pedana - *Working platform - Plancher - Plattform - Plataforma*

x2pz.

Ruota con supporto snodato
Castor with jointed holder
Roue avec support articulé
Rollen mit Gelenkhalter
Rueda con soporte articulado

x6pz. Dado M6 autobloccante per fissaggio ruota
M6 self-locking nut to fix the castor
Écrou M6 à blocage automatique pour fixation roue
M6 selbstsperrende Mutter für die Rollen-Befestigung
Tuerca M6 autoblocante para fijación rueda

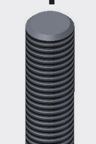

x12pz. Rondella M6x18 per fissaggio ruota
M6x18 nylon washer to fix the castor
Rondelle en nylon M6X18 pour fixation roue
Scheiben aus Nylon – M6x18 für die Rollen-Befestigung
Arandela M6x18 para fijación rueda

x6pz.

Vite M6x80 per fissaggio barre stabilizzatrici e ruote
M6X80 screw to fix the stabilizing bars and castors
Vis M6x80 pour fixation barres stabilisatrices et roues
Schrauben M6X80 für die Rollen- und Traversen-Befestigung
Tornillo M6x80 para fijación barras estabilizadoras y ruedas

SEQUENZA DI MONTAGGIO *- ASSEMBLY'S PROCEDURE - PHASE DE MONTAGE - MONTAGEANLEITUNG - SECUENCIA DE MONTAJE*

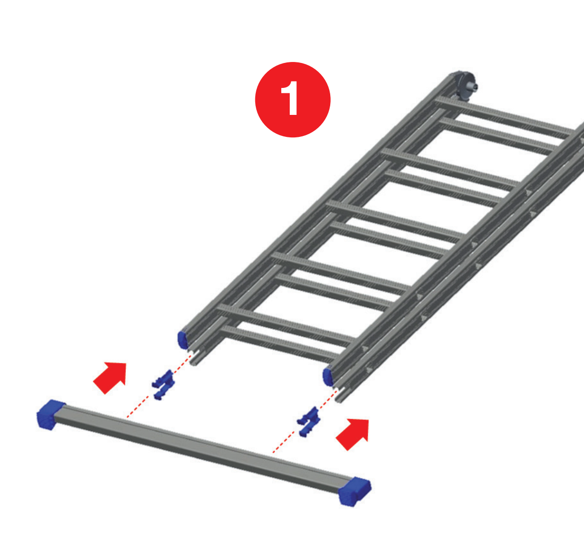

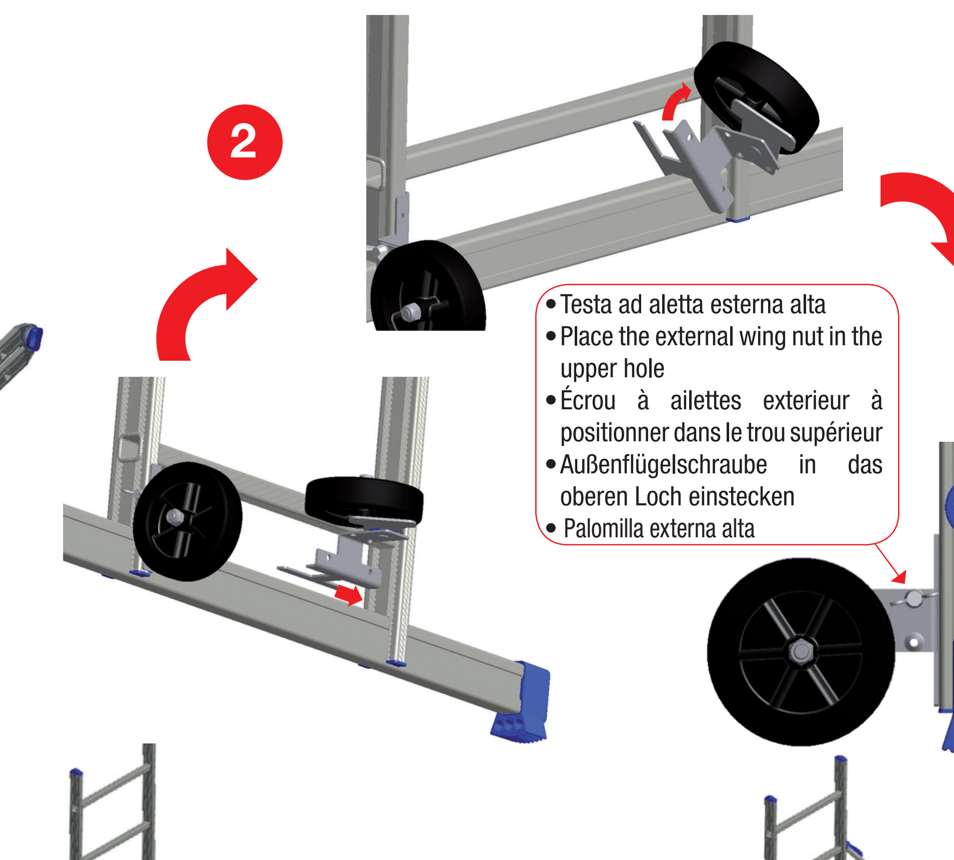

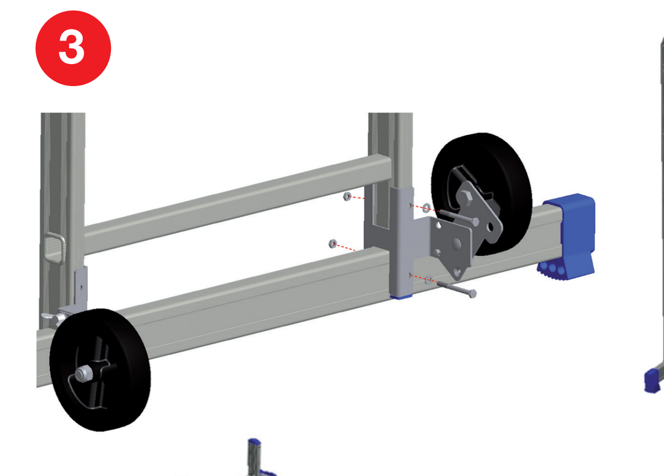

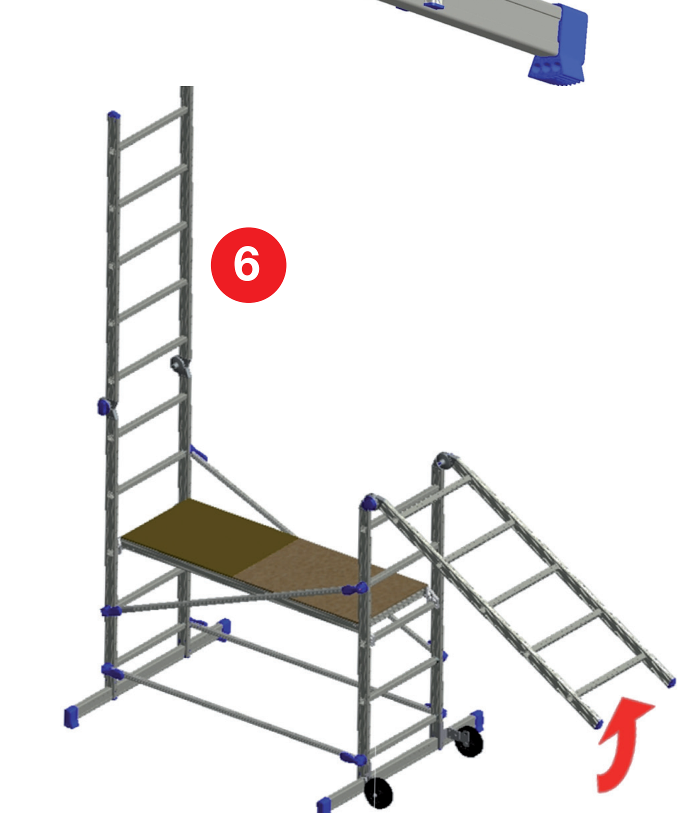

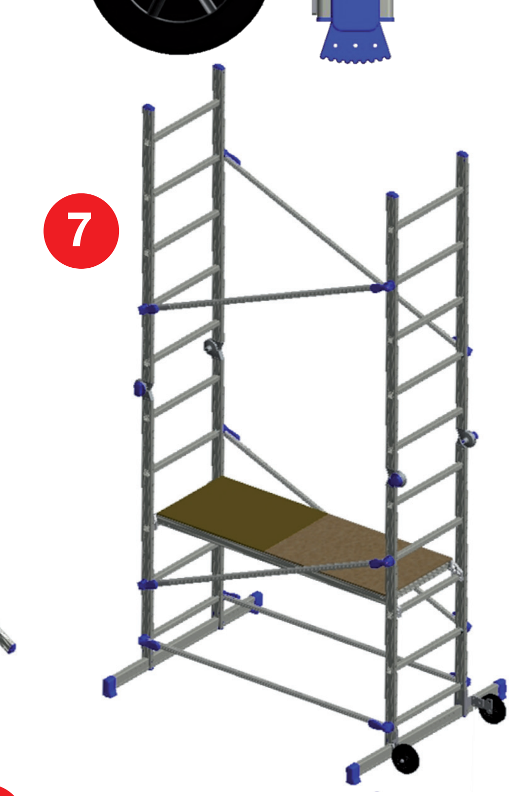

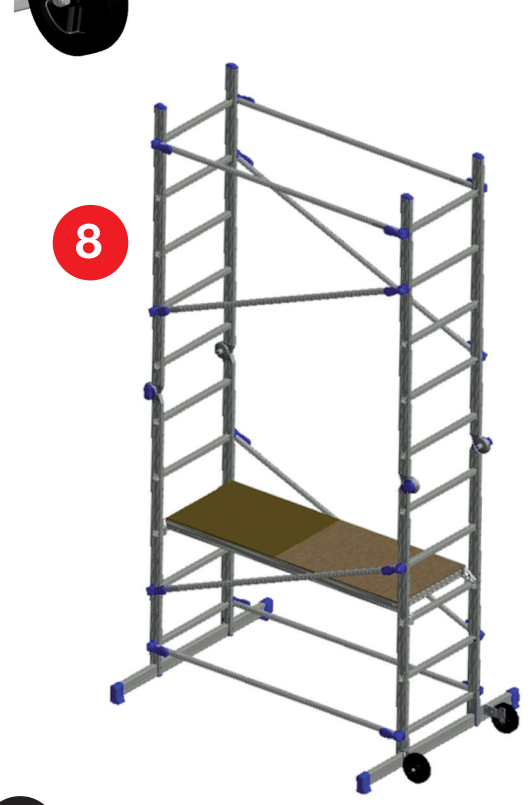

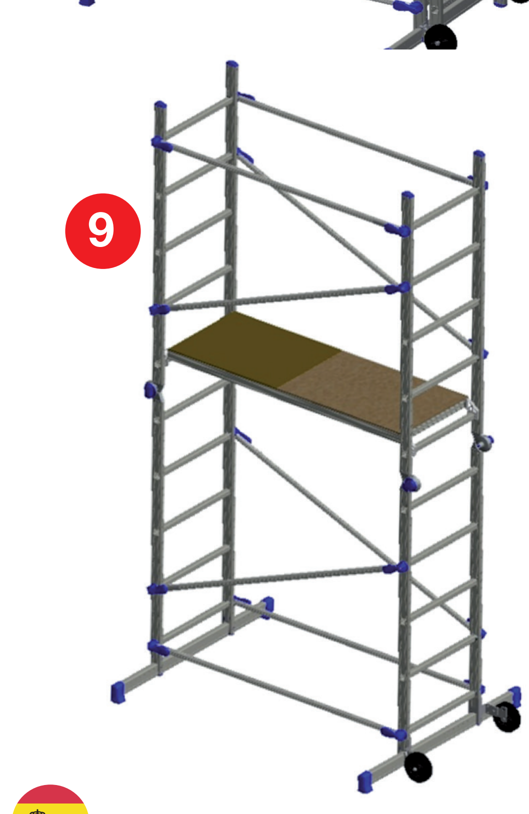

Aprire la confezione e disporre ordinatamente a terra i componenti.

1 Inserire le forcelle protettive negli spacchi dei montanti. Inserire le 2 barre stabilizzatrici negli spacchi con le forcelle appena introdotte avendo cura di far coincidere i fori presenti sulla barra stabilizzatrice con quelli sulle forcelle.

2 Le carpenterie porta ruota devono essere rese solidali alla barra stabilizzatrice ed ai montanti avendo l'accortezza di disporle in posizione con le ruote poste verso l'esterno e con la testa della vite ad alette rivolta verso l'esterno in posizione alta. Questo accorgimento permetterà alle 2 spalle superiori di ripiegarsi senza ostacoli

3 fissare le carpenterie porta ruote con la barra stabilizzatrice ed i montanti tramite le viti e dadi avendo cura di interporre le rondelle come illustrato.

4 sollevare in verticale le fiancate tenendo i sopralzi all'esterno, fissare le 2 orizzontali nel primo gradino a terra ed i due diagonali inserendo gli espansori nel 2° e 4° gradino, bloccandoli con le leve a pinna.

5 posizionare il piano al 3° gradino da terra.

6 Sbloccare gli snodi e porre in verticale le spalle superiori.

7 Salire sul piano di lavoro e fissare le 2 diagonali superiori nel 7° e 9° gradino.

8 Poi fissare le 2 orizzontali superiori (nell'ultimo gradino utile).

9 scendere e portare il piano di lavoro nella posizione superiore al 6° gradino da terra.

L'accesso alla struttura deve avvenire solo passando tramite la botola del piano di lavoro.

Open the package and orderly place all the components on the floor.

1 Insert the protective forks into the lower splits of the stiles. Then insert the two stabilizing bars into the stiles splits with the forks that you've just placed, making sure that the holes on the stabilizing bar match with those on the forks.

2 The castors holders should be fastened to the stabilizing bar and to the stile; pay attention that the castors are externally positioned. Place the external head of the wing nut in the upper hole; in this way the two upper ladders can be folded without any obstacle.

3 Fix the castors holders to the stabilizing bar and to the stiles with screws and nuts, interposing flat washers as shown in the picture.

4 Lift vertically the ladders, keeping the upper part of them towards the external direction; then fix the 2 horizontals to the 1st lower rung and the 2 diagonals in the 2nd and 4th rung through the expansion fasteners, locking them with the fin-shape levers.

5 Set the platform at the 3rd rung from the floor

6 Unlock the die-casting hinges and put the upper ladders in vertical position.

7 Climb on the working platform and fix the 2 upper diagonals in the 7th and 9th rung.

8 Then fix the 2 upper horizontals (in the last usable rung).

9 Get down and place the working platform in a position higher than the 6th rung from the floor.

The access to the structure should occur only through the trapdoor of the working platform.

Ouvrir l'emballage et positionner par terre tous les éléments en ordre.

1 Insérez les fourches protectives dans la fente inferieure des montants ; âpres quoi insérez les 2 barres stabilisatrices en faisant attention que les trous présents sur les barres coïncident avec ceux présents sur les fourches.

2 Les éléments en charpenterie qui soutient les roues doivent être fixés à la barre stabilisatrice et au montant. Faire attention à positionner les roues extérieurement. Positionner la tète extérieure de l'écrou à ailettes dans le trou supérieur; cette précaution permettra à les 2 échelles supérieures de se replier sans obstacles.

3 Fixer les éléments en charpenterie qui soutient les roues à la barre stabilisatrice et aux montants par les vis et les écrous, toujours interposant les rondelles comme illustré.

4 Lever verticalement les échelles maintenant extérieurement la partie supérieure; âpres fixer les 2 lisses dans le 1° échelon en bas et les 2 diagonales dans le 3° et 4° échelon, en les bloquant avec la levier à forme de nageoire.

5 Positionner le plancher sur le 3° échelon en bas.

6 Débloquer les articulations et mettre en position verticale les échelles supérieures.

7 Monter sur le plancher et fixer les 2 diagonales supérieures dans le 7° et 9° échelon.

8 Fixer les 2 diagonales supérieures dans le dernier échelon utile.

9 Descendre et positionner le plancher après le 6° échelon en partent de bas.

Pour accéder à la structure il faut toujours passer par la trappe du plancher.

Öffnen Sie die Verpackung und sortieren Sie die Elemente auf dem Boden vor.

1 Stecken Sie die Schutzgabeln in die unteren Spalten des Holmes ein, danach stecken Sie die 2 Traversen in die Spalten, wo die Gabeln gerade eingesteckt wurden, und versichern sich, dass die vorgegebenen Löcher auf der Traverse mit denen der Gabeln zusammentreffen.

2 Befestigen Sie die Halterung der Rollen an der Traverse und an den Holmen; versichern Sie sich, dass die Rollen außen positioniert werden. Stecken Sie die Außenflügelschraube in das oberen Loch ein. Diese Vorsichtsmaßnahme erlaubt es Ihnen, die 2 äußeren Leitern ohne Probleme auseinander zu klappen.

3 Fixieren Sie die Halterung der Rollen mit der Traverse und den Holmen durch die Schraube und Schraubenmutter und vergessen Sie nicht, die Unterlegscheibe, wie gezeigt, dazwischen zu legen.

4 Halten Sie die Leitern senkrecht, mit dem oberen Teil nach außen gerichtet, befestigen Sie die 2 Verstrebungen in der 1. Sprosse vom Boden und die 2 Diagonalen in der 2. und 3. Sprosse und blockieren Sie die flossenförmigen Hebel. Positionieren Sie die Bühne in der 3. Sprosse vom Boden.

5 Lösen Sie die Gelenke und legen die oberen Leitern auf.

6 Steigen Sie auf die Bühne und befestigen Sie die 2 Diagonalen in der 7. und 9. Sprosse.

7 Danach befestigen Sie die 2 oberen Verstrebungen in der letzten Sprosse.

8 Steigen Sie ab und positionieren Sie die Bühne nach der 6. Sprosse vom Boden. Die Konstruktion darf nur durch die Einstiegsklappe der Bühne betreten werden.

9 Wenn die Leiter als Anlege -und Doppelleiter verwendet wird, muss man die Rollen anheben.

Quite el embalaje, coloque los componentes de manera ordenada en el suelo.

1 Inserte las horquillas de protección en las aberturas de los montantes. Inserte las 2 barras estabilizadoras en las aberturas cuidando que los agujeros presentes en la barra estabilizadora coincidan con los de las horquillas.

2 Fije las estructuras porta ruedas a la barra estabilizadora y a los montantes cuidando que las ruedas estén dispuestas en posición hacia el exterior y con el tornillo de palomilla orientado hacia el exterior en el agujero superior. Esta medida va a permitir a los dos marcos superiores de plegarse sin problemas.

3 Fije las estructuras porta ruedas a la barra estabilizadora y a los montantes a través de los tornillos y las tuercas asegurándose que las arandelas estén interpuestas tal y como puede observarse en la figura.

4 Levante en vertical los marcos manteniendo la parte superior hacia el exterior; luego fije las 2 horizontales en el primer peldaño inferior y dos diagonales insertando los expansores en el 2° y 4° peldaño, bloqueándolos con palancas de aleta.

5 Coloque la plataforma en el tercer peldaño inferior.

6 Desbloquee las bisagras y ponga en vertical los marcos superiores.

7 Suba a la plataforma de trabajo y fije las 2 diagonales superiores en el 7° y 9° peldaño.

8 Luego fije las 2 horizontales superiores (en el último peldaño útil).

9 Baje y ponga la plataforma de trabajo en posición superior al 6° peldaño del suelo.

Se debe acceder a la estructura solo a través de la trampilla en la plataforma de trabajo.

UTILIZZO PROFESSIONALE - PROFESSIONAL USE - USAGE PROFESSIONNEL - PROFESSIONNELLE VERWENDUNG - USO PROFESSIONAL - USO PROFISSIONAL - PROFESSIONEE GRBRUIK

ISTRUZIONI PER L'UTENTE

1. PRIMA DELL'UTILIZZO
a) Assicurarsi di essere sufficientemente in grado di utilizzare la scala. Alcune condizioni mediche, l'uso di medicine e l'abuso di alcol o droghe possono rendere insicuro l'uso della scala.
b) Quando si trasportano le scale su portapacchi o camion, assicurarsi che siano posizionate correttamente al fine di evitare eventuali danni.
c) Controllare la scala dopo la consegna e prima dell'uso, accertando la buona condizione e il corretto funzionamento di tutte le parti
d) Ogni volta che si utilizza la scala controllare visivamente che non sia danneggiata e che sia sicura per l'utilizzo.
e) Ispezionare regolarmente la scala tenendo conto di quanto segue:
- verificare che i montanti/le gambe non presentino piegamenti, curvature, torsioni, ammaccature, incrinature, segni di corrosione o marcimento;
- verificare che i montanti/le gambe in prossimità dei punti di fissaggio per gli altri componenti sino in buone condizioni;
- verificare che non ci siano fissaggi (normalmente rivetti, viti o bulloni) mancanti, allentati o che presentano segni di corrosione;
- verificare che non ci siano pioli/gradini mancanti, allentati o che presentano segni eccessivi di usura, corrosione o danneggiamento;
- verificare che le cerniere che uniscono la sezione anteriore a quella posteriore non siano danneggiate o allentate e non presentino segni di corrosione;
- verificare che il dispositivo di bloccaggio rimanga orizzontale e che i montanti posteriori e i supporti angolari non siano mancanti, piegati o allentati e non presentino segni di corrosione o danneggiamento;
- verificare che i dispositivi di aggancio dei pioli non siano mancanti, danneggiati, allentati o corrosi e che si innestino correttamente ai pioli;
- verificare che le staffe delle guide non siano mancanti, danneggiate, allentate o corrose e che si innestino correttamente sul rispettivo montante;
- verificare che i piedini di gomma/i terminali non siano mancanti o allentati e non presentino segni eccessivi di usura, corrosione o danneggiamento;
- verificare che la scala nella sua integrità sia priva di agenti contaminanti (ad es. sporco, fango, vernice, olio e grasso);
- verificare che i fermi di blocco (se applicati) non siano danneggiati o corrosi e funzionino correttamente;
- verificare che la piattaforma (se applicata) non abbia parti o fissaggi mancanti e non sia danneggiata o corrosa.
f) Per gli utenti professionisti è richiesta l'ispezione periodica della scala.
g) Assicurarsi che la scala sia adatta per il lavoro che si deve svolgere
h) Non usare una scala danneggiata
i) Rimuovere dalla scala qualsiasi contaminazione come pittura bagnata, fango, olio o neve.
j) Prima di usare la scala bisogna effettuare una valutazione dei rischi in base alle norme vigenti nel Paese di utilizzo della scala.

COLLOCAMENTO E MONTAGGIO DELLA SCALA
a) La scala deve essere montata correttamente; per le scale d'appoggio rispettare il corretto angolo di inclinazione (angolo d'inclinazione approssimativamente 1:4) con il livello dei gradini o pioli; rispettare la completa apertura delle scale a libro.
b) Se la scala è dotata di speciali dispositivi, assicurarsi di bloccarli prima dell'uso.
c) La scala deve essere posta su una superficie uniforme e stabile.
d) Le scale d'appoggio devono essere appoggiate contro una superficie regolare e solida e devono essere assicurate prima dell'uso (legate o utilizzare adeguati fissaggi).
e) La scala non deve mai essere riposizionata quando si è sopra.
f) Quando si posiziona la scala accertarsi di non urtare pedoni, veicoli o porte. Fissare porte (non uscite d'emergenza) e finestre dove possibile nell'area di lavoro.
g) Valutare eventuali rischi elettrici presenti nell'area di lavoro come ad esempio cavi sospesi o apparecchi elettrici.
h) La scala deve appoggiare su propri piedi e non su gradini.
i) La scala non deve essere posizionata su superfici scivolose (ghiaccio, superfici lucide…) senza avere prima preso misure adeguate per prevenire lo scivolamento della stessa.

UTILIZZO DELLA SCALA
a) Non superare la portata massima della scala.
b) Non andare oltre l'altezza consentita. L'utente deve mantenere il proprio bacino entro il termine dei montanti e durante lo svolgimento del lavoro entrambi i piedi devono essere posizionati sullo stesso gradino.
c) Nell'utilizzo di una scala singola prevedere ulteriori sistemi di sicurezza,quali vincolo della scala o dispositivi di sicurezza individuali.
d) Non sostare sugli ultimi tre gradini/pioli di una scala singola.
e) Non sostare sugli ultimi 2 gradini/pioli di una scala doppia senza piattaforma e protezione.
f) Non sostare sugli ultimi 4 pioli di una scala trasformabile con il terzo tronco esteso.
g) Non usare scale a libro per accedere ad un altro livello.
h) Le scale devono essere usate per un lavoro leggero e di breve durata.
i) Usare scale ad isolamento elettrico per lavori a contatto con elettricità.
j) Non usare la scala all'esterno in condizioni atmosferiche avverse come in presenza di vento forte.
k) Fare attenzione che i bambini non giochino sulla scala.
l) Fissare porte (non uscite d'emergenza) e finestre dove possibile nell'area di lavoro.
m) Non girarsi mai durante la salita e la discesa dalla scala.
n) Tenersi ben stretti alla scala mentre si sale e si scende.
o) Non usare la scala come ponte.
p) Indossare scarpe adeguate quando si sale sulla scala.
q) Evitare eccessivi carichi laterali come ad esempio perforazioni di mattoni e calcestruzzi.
r) Non sostare lunghi periodi sulla scala senza pause (la stanchezza può essere un rischio).
s) Le scale d'appoggio usate per accedere a livelli superiori devono protrarsi di almeno 1 m sul punto in cui si deve accedere.
t) Qualsiasi arnese utilizzato mentre si accede alla scala deve essere leggero e maneggevole.
u) Evitare i lavori che richiedono carichi laterali mentre si è sulla scala come trapanazioni di materiali duri (mattoni e calcestruzzo).
v) Mantenersi stretti alla scala mentre si lavora oppure prendere ulteriori precauzioni.

RIPARAZIONE, MANUTENZIONE E IMMAGAZZINAMENTO
Le riparazioni e manutenzioni devono essere effettuate da persone competenti e seguendo le istruzioni del produttore. Riporre la scala lontano da fonti di calore troppo basse o troppo elevate, proteggerla da polvere ed intemperie. I depositi di sporco provocati dall'uso possono essere rimossi con acqua e pasta per la pulizia.

GARANZIA
Trabattello PINNA è garantito 5 anni contro tutti i difetti di fabbricazione. Il fabbricante declina ogni responsabilità in caso di:
• utilizzo di parti e/o componenti diversi da quelli originali
• impiego in condizioni non previste
• cattiva e/o carente manutenzione dei componenti
Inoltre:
• la garanzia decade automaticamente se non è possibile risalire alla data di fabbricazione (marcatura o illeggibilità della marcatura)
• la garanzia non si applica alle parti soggette ad usura da utilizzo, ne a componenti modificati, trasformati, riparati da terzi o comunque non corrispondenti all'origine.
• La garanzia è limitata agli elementi riconosciuti difettosi dal fabbricante.

USER'S INSTRUCTION

1. Before use
a) Check your physical fitness before using a ladder. Certain pathologies or medicines, overindulgence in alcohol or consumption of drugs can represent a danger;
b) When transporting a ladder on the roof rack of your vehicle or in a lorry, make sure that it is secured firmly to avoid causing any damage;
c) Before using the ladder for the first time, check it to ensure that all its parts are in good condition and operate correctly;
d) Before use, check the ladder visually to ensure that it has not been damaged and can be used in complete safety;
e) Check regularly the ladders considering the following points:
- Make sure that the stiles don't have any bending, torsion, dent, crack, corrosion or rotten parts.
- Make sure that the stiles are in good condition near the hinges.
- Make sure that the fastening means (rivets, screws or bolts) aren't missing, loosened or corroded.
- Make sure that the rungs/treads aren't missing, loosened or that they don't present signs of wear, corrosion or damages.
- Make sure that the hinges connecting the frontal and back side of the ladder aren't damaged or loosened and that they don't present signs of corrosion.
- Make sure that the fastening device remains horizontally positioned; the stiles of the back side and the angular supports aren't missing, bended or loosened and that they don't present sings of corrosion and damages.
- Make sure that the hooking devices to the rungs aren't missing, damaged, loosened or corroded and that they correctly hook to the rungs.
- Make sure that the sliding brackets aren't missing, damaged, loosened or corroded and that they correctly hook to the stile.
- Make sure that the feet aren't missing, loosened and that they don't present signs of wear, corrosion and damages.
- Make sure that the ladder is complete with all its parts without contaminant agent such as dirt, mud, paint, oil and grease.
- Make sure that the fastening stops (if provided) aren't damaged or corroded and that they correctly work.
- Make sure that the platform (if provided) isn't missing, corroded or damaged parts or fastenings.
f) Regular checks are essential for professional users.
g) Check that the ladder is suitable for the job to be done.
h) Do not use a damaged ladder;
i) Clean the ladder of any foreign substances such as wet paint, mud, oil or snow;
j) Before using the ladder for professional purposes, risks must be assessed depending on the legislation in the country of use.

POSITIONING AND PUTTING UP LADDERS
a) Ladders must be put up in the right position, i.e. at the correct angle (inclined at about 1 in 4), with the steps or rungs parallel for a leaning ladder, or completely open in the case of a trestle ladder.
b) Any locking systems equipping the ladder must be in the fully locked position.
c) Ladders must be placed on flat regular and firm surface.
d) Leaning ladders must always be placed on a flat solid surface and be stabilized before use, for example by using ties or any other suitable device for ensuring their stability.
e) Ladders must never be repositioned from a point high-up.
f) When installing a ladder take account of any possible risks of collision, e.g. collisions with pedestrians, vehicles or doors. If possible, secure any doors (other than emergency exits) and windows on the site.
g) Identify all electrical risks on the worksite, e.g. overhead lines or any other bare electrical equipment.
h) Ladders must rest firmly on their treads and not be on rungs or steps.
i) Ladders must not be placed on any slippery surfaces (e.g. ice, shiny surfaces or sold surfaces clearly covered with foreign substances) unless other effective means have been taken to avoid the ladder slipping. Otherwise, make sure that all dirty or contaminated support surfaces have been adequately cleaned.

USING THE LADDER
a) Do not exceed the maximum load allowed for the type of ladder in use.
b) Do not try to reach a point too far away from you; your waist should always be between the ladder's two uprights and your feet on the same step or rung whilst working.
c) When you use a leaning ladder consider additional safety systems through tying or individual safety devices.
d) Do not stand on the top three rungs/treads of a leaning ladder.
e) Do not stand on the top two rungs/treads of a standing ladder without platform and protection.
f) Do not stand on the top four rungs/treads of a standing ladder with an extending ladder at the top.
g) Do not use a stepladder to get up to a higher level.
h) Ladders should only be used for minor, short-duration jobs.
i) Use non-conductive ladders when working on jobs where electrical power is present.
j) Do not use ladders outside in unfavorable weather conditions (high winds for example).
k) Take all necessary precautions to prevent children from playing on ladders.
l) If possible, secure any doors (other than emergency exits) and windows on the site.
m) Climb up and come down a ladder facing it.
n) Hold the ladder firmly when climbing or coming down.
o) Do not use ladders as bridges.
p) Always wear suitable shoes for climbing ladders.
q) Avoid works that create side loads on trestle ladders, e.g. for drilling hard materials (brick, concrete, etc.).
r) Do not stay too long up the ladder without making regular stops (fatigue risks).
s) To go up to higher levels, ladders should be extended at least one meter above the height to be reached.
t) Light-weight easy-to-handle equipment should be used when on a ladder.
u) Avoid all excessive lateral constraints such as when using a drill in brick and concrete.
v) Hold onto the ladder with one hand when working. If this is not possible, other types of safety measure should be taken.

REPAIR, MAINTENANCE AND STORAGE
Repairs and maintenance must be carried out by a qualified person in compliance with the manufacturer's instructions. Ladders should be stored far from source of heat too low or too high; protect the product from dust and bad weather. The possible dirty sediments caused by the use can be removed with weather or cleanser.

WARRANTY
The scaffolding PINNA has 5 year warranty against production defects. The manufacturer disclaims all responsibility in case of:
• use of parts and/or elements different from the original ones.
• use of the ladder in unmentioned conditions.
• bad or lacking maintenance of parts.
Furthermore:
• The warranty is void if it is not possible to go back to the manufacturing date (illegibility or lack of the marking of date).
• The warranty doesn't cover those parts subject to wear and also those elements changed or repaired by unauthorized people and so they aren't the equivalent of authentic components.
• The warranty is limited to the faulty parts recognized by the manufacturer.

INSTRUCTIONS POUR L'UTILISATEUR

1. AVANT CHAQUE UTILISATION
a) S'assurer d'une condition physique suffisante pour utiliser une échelle. Certaines pathologies ou médications, l'abus d'alcool ou la consommation de drogue peuvent représenter un danger.
b) Lors du transport de l'échelle sur les barres de toit d'un véhicule ou dans un camion, s'assurer qu'elle est installée de façon à éviter tout dommage.
c) Examiner l'échelle après la livraison et avant la première utilisation pour confirmer le bon état et le fonctionnement correct de toutes ses parties constitutives.
d) Examiner visuellement l'échelle avant chaque utilisation, pour vérifier qu'elle n'est pas endommagée et qu'elle peut être utilisée en toute sécurité.
e) Vérifier régulièrement l'echelle en considérant les suivants points :
- contrôler que les montants ne sont pas tordus, abimés, cabossés, fissurés ou que il n'y a pas trace de corrosion ou flétrissement.
- contrôler que les montants à proximité des points des fixation avec les autres composants sont en bon état.
- contrôler que tous les fixations (rivets, vis ou boulons) ne sont pas manquantes, desserrées ou corrodées.
- contrôler que les échelons / marches ne sont pas manquants, desserrés ou que il n'y a pas trace de usure, de corrosion ou de dommage.
- contrôler que les articulations qui jointe le plan de monté avec la béquille ne sont pas abimées ou desserrées et que il n'y a pas trace de corrosion.
- contrôler que le dispositif de fixation soit en position horizontale et que les montants de la béquille et les supports angulaires ne sont pas manquants, desserrés et que il n'y a pas trace de corrosion ou de dommage.
- contrôler que le dispositif d'accrochage des échelons / marches ne sont pas manquants, abimés, desserrés ou corrodés et qu'ils se fixent correctement aux échelons / marches.
- contrôler que les glissières ne sont pas manquantes, abimées, desserrées ou corrodées et qu'ils se fixent correctement au montant correspondant.
- contrôler que les patins ne sont pas manquants, desserrés et que il n'y a pas trace de usure, de corrosion ou de dommage.
- contrôler que l'échelle soit intacte et sans agents polluants comme saleté, boue, peinture, huile et graisse.
- contrôler que les arrêts de blocage (si présents) ne sont pas abimés ou corrodés et qu'ils fonctionnent correctement.
- contrôler que la plate-forme (si présente) n'a pas des parties manquantes et qu'elle n'est pas abimée ou corrodés.
f) Un contrôle périodique régulier est requis pour les utilisateurs professionnels;
g) Vérifier que l'échelle est adaptée au travail;
h) Ne pas utiliser des échelles endommagées;
i) Eliminer toute souillure de l'échelle, telle que peinture humide, boue, huile ou neige;
j) Avant d'utiliser une échelle dans un cadre professionnel, il convient de procéder à une évaluation des risques en vertu de la législation du Pays d'utilisation.

POSITIONNEMENT ET MONTAGE DE L'ECHELLE
a) L'échelle doit être montée correctement ; pour les échelles d'appui il faut respecter l'angle correct d'inclinaison (angle d'inclinaison d'environ 1:4) avec le terrain ou les échelons/marches ; respecter l'ouverture complète pour une échelle double.
b) Les dispositifs de verrouillage, dont l'échelle est éventuellement munie, doivent être entièrement verrouillés.
c) L'échelle doit reposer sur une surface régulière, plane et fixe.
d) Les échelles d'appui doivent être appuyés sur une surface plane et solide et elles doivent être assurées avec chaque utilisation (liée ou utiliser des fixations appropriées).
e) L'échelle ne doit jamais être repositionnée depuis une position en hauteur.
f) En installant l'échelle, prendre en compte le risque de collision avec l'échelle, par exemple, collision avec des piétons, véhicules ou portes. Sécuriser les portes (mais pas les issues de secours) et fenêtres sur le chantier, si possible.
g) Identifier tout risque électrique sur le chantier, par exemple des lignes aériennes ou autre équipement électrique dénudé.
h) L'échelle doit appuyer sur ses propres patins et non sur les escaliers.
i) L'échelle ne doit pas être positionnée sur une surface glissante (par exemple glace ou surfaces luisantes) à moins que des mesures efficaces supplémentaires aient été prises en vue d'éviter qu'elle ne dérape.

UTILISATION DE L'ÉCHELLE
a) Ne pas dépasser la charge totale maximale pour le type d'échelle utilisé.
b) Ne pas dépasser l'hauteur permise. Il convient que l'utilisateur ait la taille entre les deux montants de l'échelle et les deux pieds sur la même marche/le même échelon tout au long de sa tâche.
c) En utilisant un échelle simple il faut prévoir des system de sécurité supplémentaires comme fixation de l'echelle ou équipements de protection individuelle.
d) N'arrêtez jamais sur les derniers trois échelons/marches en haut quand l'échelle simple.
e) N'arrêtez jamais sur les derniers deux échelons/marches en haut d'une échelle double sans plate-forme et protection.
f) N'arrêtez jamais sur les derniers quatre échelons/marches en haut d'une échelle transformable avec le troisième élément déployé.
g) Ne pas utiliser une échelle double pour accéder à un autre niveau.
h) Il convient d'utiliser les échelles uniquement pour de petits travaux de courte durée.
i) Utiliser des échelles non conductrices pour les travaux sous tension électrique.
j) Ne pas utiliser l'échelle dehors lorsque les conditions météorologiques sont défavorables (vent fort, par exemple).
k) Prendre les précautions nécessaires pour empêcher que des enfants ne jouent sur l'échelle.
l) Sécuriser les portes (mais pas les sorties de secours) et fenêtres sur le chantier, si possible.
m) Ne se tourner jamais pendant la montée et la descente de l'échelle.
n) Tenir fermement l'échelle pendant la montée et la descente.
o) Ne pas utiliser l'échelle comme un pont.
p) Porter des chaussures appropriées pour monter sur l'échelle.
q) Eviter toute contrainte latérale excessive comme pour exemple l'utilisation d'une perceuse dans de la brique et du béton.
r) Ne pas rester trop longtemps sur l'échelle sans observer d'interruptions régulières (la fatigue représente un risque);
s) Les échelles d'appui utilisées pour accéder à un niveau supérieur, doivent se prolonger de 1 m. minimum au-dessus du point à atteindre.
t) Il convient que l'équipement porté lors de l'utilisation d'une échelle soit léger et aisé à manipuler.
u) Eviter les travaux exerçant une charge latérale sur les échelles doubles, par exemple pour percer des matériaux durs (brique, béton, etc.);
v) Tenir fermement l'echelle pendant l'exécution de la tâche ou, prendre d'autres mesures de sécurité.

REPARATION, ENTRETIEN ET STOCKAGE
Les réparations et les entretiens doivent être effectuées par des personnes compétentes et il faut suivre les indications du producteur.
Disposez l'échelle loin de sources de chaleur très bas ou très haut; protégez l'échelle de poussière et intempéries. Les dépôts de saleté provoqués par l'utilisation, peuvent être enlevés avec de l'eau, ou de la pâte pour le nettoyage.

GARANTIE
L'échafaudage PINNA est garanti pendant 5 ans contre les défauts de fabrication.
Le fabriquant décline toute responsabilité en cas de:
• usage de parties et/ou de composants différents de ceux originaux
• emploi dans des conditions non prévues
• mauvais ou insuffisant entretien des composants.
En plus
• la garantie s'annule automatiquement s' il n'est pas possible de remonter à la date de fabrication (absence ou impossibilité de lecture du marquage)
• la garantie ne s'applique pas aux parties soumises à l'usure par l'utilisation ni à des composants modifiés, transformés, réparés par d'autres personnes, ou de toute façon qui ne correspondent pas aux origines.
• la garantie est limité aux éléments reconnus comme défectueux par le constructeur.

GEBRAUCHSANWEISUNGEN FUR DEN BENUTZER

1. VOR DEM GEBRAUCH VON GERÜST / LEITER
a) Versichern Sie sich, dass Sie in der Lage sind, die Leiter benutzen zu können. Bestimmte gesundheitliche Gegebenheiten, wie z.B. die vorherige Einnahme von Medikamenten und Alkohol- oder Drogenmissbrauch können die ordnungsgemäße Benutzung der Leiter unsicher machen.
b) Wenn Sie Leitern auf Dachträgern oder in einem LKW transportieren, stellen Sie zur Verhinderung von Schäden sicher, dass diese auf angemessene Weise befestigt/angebracht sind.
c) Nach der Lieferung/dem Kauf sollten Sie die Leiter vor der ersten Benutzung prüfen, um den Zustand und die Funktion aller Teile sicher zu stellen.
d) Sichtprüfung der Leiter auf Beschädigung und sichere Benutzung zu Beginn jedes Arbeitstages, an dem die Leiter benutzt wird.
e) Die Leiter regelmäßig auf folgende Punkte hin überprüfen:
- Sicherstellen, dass die Holme der Leiter keine Knicke, Drehungen, Biegungen, Dellen, Risse, Rostbildung und mürbe Stellen aufweisen;
- Sicherstellen, dass die Holme der Leiter in der Nähe der Befestigungspunkte für die übrigen Bauteile in gutem Zustand sind;
- Sicherstellen, dass keine Befestigungselemente fehlen, lose oder von Rost befallen sind (in der Regel Nieten, Schrauben oder Bolzen);
- Sicherstellen, dass keine Sprossen/Stufen fehlen, lose sind oder starken Verschleiß, Rostbildung oder Beschädigungen aufweisen;
- Sicherstellen, dass die Scharniere, die den vorderen und hinteren Teil miteinander verbinden, nicht beschädigt oder lose sind und keine Rostbildung aufweisen;
- Sicherstellen, dass sich die Verriegelung in waagerechter Position befindet und die hinteren Längsholme und Eckstützen nicht fehlen, verbogen oder lose sind und keine Rostbildung oder Beschädigungen aufweisen;
- Sicherstellen, dass die Sprossenbefestigungen nicht fehlen, beschädigt, lose oder durch Rost beschädigt sind und sich korrekt in die Sprossen einfügen;
- Sicherstellen, dass die Gleitschienen nicht fehlen, beschädigt, lose oder durch Rost beschädigt sind und sich korrekt in dem Holm einfügen;
- Sicherstellen, dass keine Gummifüße/Endkappen fehlen oder lose sind und keine übermäßigen Anzeichen von Verschleiß, Rostbildung oder Beschädigung aufweisen;
- Sicherstellen, dass die Leiter in ihrer Gesamtheit frei von Verunreinigungen ist (z. B. Schmutz, Schlamm, Farbe, Öl und Fett;
- Sicherstellen, dass keine Schienenhalterungen fehlen, beschädigt, lose oder durch Korrosion beschädigt sind und sich korrekt an der jeweiligen Längsstrebe einfügen;
- Sicherstellen, dass an der Plattform (falls vorhanden) keine Teile oder Befestigungen fehlen und beschädigt sind oder Rostbildung aufweisen.
f) Für gewerbliche Benutzer ist eine regelmäßige Überprüfung erforderlich.
g) Stellen Sie sicher, dass die Leiter für den jeweiligen Einsatz geeignet ist.
h) Benutzen Sie niemals eine beschädigte Leiter.
i) Alle Verunreinigungen an der Leiter, z.B. nasse Farbe, Schlamm, Öl und Schnee beseitigen.
j) Vor der Benutzung der Leiter während der Arbeit bedenken Sie die eventuellen Risiken unter Berücksichtigung der Rechtsvorschriften im jeweiligen Land der Benutzung.

VORBEREITEN UND AUFSTELLEN DER LEITER
a) Die Leiter muss in der richtigen Aufstellposition aufgestellt werden, z.B. richtiger Aufstellwinkel für Anlegeleitern (Neigungswinkel ca1:4), Sprossen oder Auftritte waagrecht und vollständiges Öffnen einer Stehleiter.
b) Sperreinrichtungen -sofern angebracht- müssen vor der Benutzung vollständig gesichert werden.
c) Die Leiter muss auf einem ebenen, waagerechten und unbeweglichen Untergrund stehen.
d) Die Anlegeleitern müssen gegen eine ebene, feste Fläche gelehnt und vor der Benutzung gesichert werden, z.B. durch eine Befestigung oder Verwendung einer geeigneten Einrichtung zur Sicherstellung der Standfestigkeit.
e) Die Leiter darf niemals von oben her in eine neue Stellung gebracht werden.
f) Wenn die Leiter in Stellung gebracht wird, muss das Risiko einer eventuellen Kollision vermieden werden, z.B. mit Fußgängern, Fahrzeugen und Türen. Türen (jedoch nicht Notausgänge) und Fenster im Arbeitsbereich verriegeln, falls möglich.
g) Alle durch elektrische Betriebsmittel im Arbeitsbereich gegebenen Risiken feststellen, z.B. Hochspannungs-Freileitungen oder andere freiliegende elektrische Betriebsmittel.
h) Die Leiter muss auf ihre Füße gestellt werden, nicht auf die Sprossen, bzw. Stufen.
i) Die Leiter darf nicht auf rutschige Oberflächen gestellt werden, wie z.B. Eis oder frisch gewachster Fußboden, sofern nicht durch zusätzliche Sicherheits-Maßnahmen verhindert wird, dass die Leiter rutscht oder das die verunreinigten Stellen ausreichend sauber sind.

BENUTZUNG DER LEITER
a) Überschreiten Sie niemals die maximale Nutzlast der jeweiligen Leiterart.
b) Nicht zu weit hinauslehnen. Der Benutzer muss seinen Beckenbereich zwischen den Holmen halten und mit beiden Füßen auf derselben Stufe/Sprosse stehen.
c) Bei Verwendung einer Anlegeleiter sollten zusätzliche Sicherheitssysteme, wie z. B. Leiterverankerungen oder persönliche Schutzausrüstung (PSA), vorgesehen werden.
d) Nicht auf den letzten drei Stufen/Sprossen einer Anlegeleiter stehen.
e) Nicht auf den letzten 2 Stufen/Sprossen einer Stehleiter ohne Plattform und Schutzvorrichtung stehen.
f) Nicht auf den letzten 4 Sprossen einer Mehrzweckleiter stehen, wenn das dritte Teil ausgefahren ist.
g) Stehleitern nicht zum Aufsteigen auf eine andere Ebene benutzen.
h) Die Leitern dürfen nur für leichte Arbeiten und für kurze Dauer benutzt werden.
i) Für unvermeidbare Arbeiten unter elektrischer Spannung nicht leitende Leitern benutzen.
j) Die Leiter nicht im Freien bei ungünstigen Wetterbedingungen, wie z.B. starkem Wind benutzen.
k) Passen Sie auf dass Kinder nicht auf der Leiter spielen.
l) Verriegeln Sie Türen (aber keine Notausgänge) und Fenster im Arbeitsbereich.
m) Mit dem Gesicht zur Leiter aufsteigen und absteigen
n) Beim Aufsteigen und Absteigen gut an der Leiter festhalten.
o) Benutzen Sie niemals eine Leiter als waagerechte Überbrückung.
p) Beim Besteigen der Leiter geeignete Schuhe tragen.
q) Übermäßige seitliche Belastungen vermeiden, z.B. Bohren in Mauerwerk und Beton.
r) Nicht zu lange ohne regelmäßige Unterbrechungen auf der Leiter bleiben (Müdigkeit ist eine oft unterschätzte Gefahr).
s) Anlegeleitern für den Zugang zu einer größeren Höhe müssen mindestens 1 m über den Anlegepunkt hinaus ausgefahren werden.
t) Besteigen Sie Leitern ausschließlich mit leichten und handlichen Werkzeugen.
u) Arbeiten, die eine seitliche Belastung bei Stehleitern bewirken, z.B. seitliches Bohren durch feste Werkstoffe (z.B. Mauerwerk oder Beton), vermeiden.
v) Beim Arbeiten auf einer Leiter mit einer Hand festhalten oder, falls dies nicht möglich ist, zusätzliche Sicherheitsvorkehrungen treffen.

REPARATUR, WARTUNG UND LAGERUNG
Reparaturen und Wartungsarbeiten an der Leiter müssen von einer sachkundigen Person und den Anleitungen des Herstellers entsprechend durchgeführt werden. Die Leitern müssen nach
Anweisungen des Herstellers gelagert werden. Die Leiter soll fern von Wärmequellen zu niedrig oder zu kalt oder zu warm. Eventuelle Schmutzablagerungen auf der Leiter können einfach mit Wasser oder mit speziellen Reinigungsmitteln entfernt werden.

GARANTIE
Das Gerüst Clic-Clac hat 5 Jahre Garantie auf alle Herstellungsfehler. Der Erzeuger lehnt jedoch jede Verantwortung ab wenn:
• Teile und/oder Komponenten benutzt werden, die keine Originalteile sind.
• bei Benutzung der Leiter außerhalb der oben genannten Einsatzzwecke.
• bei schlechter und/oder mangelnder Wartung der Teile.
Außerdem:
• Sollte das Herstellungsdatum fehlen oder unleserlich sein, ist die Garantie automatisch ungültig.
• Die Garantie gilt nicht für Teile, die der Abnutzung unterliegen. Gleiches gilt für Komponenten, die von dritten Personen geändert, verwandelt oder repariert worden sind und keine Originalteile sind.
• Die Garantie beschränkt sich ausschließlich auf Elemente, die vom Hersteller als fehlerhaft eingeschätzt werden.

INSTRUCCIONES PARA EL USUARIO

1. ANTES DEL USO
A) Comprobar que la condición física es suficiente para utilizar una escalera. Algunas patologías o medicamentos,el abuso de alcohol o el consumo de drogas pueden representar un peligro.
b) Al transportar la escalera sobre las barras de techo de un vehículo o en un camión, comprobar que está instalada de tal modo que se eviten todos los daños.
c) Examinar la escalera después del suministro y antes de la primera utilización para confirmar el buen estado y el funcionamiento correcto de todos sus elementos.
d) Examinar visualmente la escalera antes de cualquier utilización, para comprobar que no está deteriorada y que puede ser utilizada en total seguridad.
e) Inspeccionar regularmente la escalera teniendo en cuenta lo siguiente:
- Revisar que los montantes no estén retorcidos, combados, presenten torsiones, abolladuras, hendiduras, señales de corrosión o podredumbre.
- Revisar que los montantes estén en buen estado cerca de los puntos de sujeción para los otros componentes.
- Revisar que no falten elementos de sujeción (normalmente remaches, tornillos o pernos), que no estén flojos y que no presenten señales de corrosión.
- Revisar que no falten peldaños, que no estén flojos y que no presenten señales de excesivo desgaste, corrosión o daño.
- Revisar que las bisagras que unen la sección anterior a la sección posterior no estén dañadas, flojas o presenten algún signo de corrosión.
- Revisar que el dispositivo de bloqueo permanezca horizontal y que no falten los montantes posteriores ni los refuerzos, que no estén plegados o flojos y que no presenten señales de corrosión o de daño.
- Revisar que no falten los elementos de sujeción de los peldaños, que no estén dañados, flojos o corroídos y que se inserten correctamente en los peldaños.
- Revisar que no falten los soportes de las guías, estén dañados, flojos o corroídos y que se encajen correctamente con su respectivo montante.
- Revisar que no falten las zapatas de goma, que no estén flojos y que no presenten señales de excesivo desgaste, corrosión o daño.
- Revisar que toda la escalera esté libre de sustancias contaminantes (por ejemplo suciedad, fango, barniz, aceite y grasa).
- Revisar que el seguro de bloqueo (si hay) no esté dañado o corroído y que funcione correctamente.
- Revisar que a la plataforma (si hay) no le falten partes o elementos de sujeción y que no esté dañada o corroída.
f) Para las utilizaciones profesionales se requiere un control periódico regular.
g) Comprobar que la escalera está adaptada al trabajo que ha de realizarse.
h) No utilizar la escalera si está deteriorada.
i) Eliminar la suciedad de la escalera, la pintura húmeda, el lodo el aceite o la nieve.
j) Antes de utilizar la escalera es conveniente realizar una evaluación de los riesgos según las normativa de cada Pais de utilización de la escalera.

COLLOCACION Y MONTAJE DE LA ESCALERA
a) La escalera debe ser levantada en la posición apropiada, por ejemplo, según un ángulo correcto (inclinación de aproximadamente 1.4), con los escalones o los peldaños paralelos, para una escalera de apoyo o con la abertura completa en el caso de una escalera doble.
b) Los dispositivos de bloqueo que pudiera tener eventualmente la escalera deben estar completamente bloqueados.
c) La escalera debe descansar sobre una superficie regular, plana y fija.
d) Es conveniente que la escalera de apoyo descanse en una superficie horizontal y sólida y que esté estabilizada antes de su utilización, por ejemplo, por medio de bloqueos o de un dispositivo que garantice la estabilidad.
e) La escalera no debe ser movida nunca desde una posición en altura.
f) Al colocar la escalera, tener en cuenta el riesgo de colisión con ella, por ejemplo, colisión con peatones, vehículos o puertas. Poner seguridad en las puertas (pero no bloquear las salidas de emergencia) y ventanas en la obra, si es posible.
g) Identificar los riesgos eléctricos en la obra, por ejemplo, de las líneas aéreas o de los otros equipos eléctricos no protegidos.
h) La escalera debe descansar sobre sus tacos y no sobre escalones o peldaños.
i) La escalera no debe ser colocada sobre una superficie deslizante (por ejemplo, cristal, superficies lustradas o superficies manifiestamente contaminadas) salvo si se han tomado medidas adicionales para evitar que derrape o si se ha comprobado que las superficies manchadas estan suficientemente limpias.

UTILIZACIÓN DE LA ESCALERA
a) No sobrepasar la carga total máxima para el tipo de escaleraultilizado.
b) No intentar alcanzar un punto demasiado alejado; es conveniente que el usuario tenga la cintura entre los dos montantes de la escalera y que los pies estén el mismo escalón o peldaño mientras está realizando su tarea.
c) Al utilizar una escalera simple, emplear sistemas de seguridad adicionales, como una sujeción para la escalera o dispositivos de seguridad individual.
d) No se ponga de pie sobre los tres últimos peldaños de una escalera simple.
e) No se ponga de pie sobre los dos últimos peldaños de una escalera doble sin plataforma ni protección.
f) No se ponga de pie sobre los cuatro últimos peldaños de una escalera transformable con su tercer tramo extendido.
g) No utilizar una escalera doble para acceder a otro nivel.
h) Es conveniente utilizar las escaleras sólo para pequeños trabajos de corta duración.
i) Utilizar las escaleras que no conducen la electricidad para los trabajos que hayan de ser realizados bajo tensión eléctrica.
j) No utilizar la escalera en el exterior cuando las condiciones meteorológicas son desfavorables (viento fuerte, por ejemplo).
k) Tomar las precauciones necesarias para impedir que los niños jueguen en la escalera.
l) Poner seguridad en las puertas (pero no bloquear las salidas de emergencia) y ventanas en la obra, si es posible.
m) Subir a la escalera o bajar de ella situándose frente a ella.
n) Sujetar con fuerza la escalera al subir oal bajar de ella.
o) No utilizar la escalera como un puente.
p) Llevar calzado apropiado para subir a la escalera.
q) Evitar los esfuerzos laterales excesivos, como utilizar un taladro en el ladrillo o el hormigón.
r) No quedarse demasiado tiempo sobre la escalera sin hacer descansos regulares (el cansancio supone un riesgo).
s) Para acceder a un nivel superior, es conveniente alargar las escaleras de apoyo por lo menos 1 metro por encima del punto que debe alcanzarse.
t) El equipo que deba llevarse al utilizar la escalera debe ser ligero y de fácil manipulación.
u) Evitar los trabajos que ejerzan una carga lateral en las escaleras dobles, por ejemplo, para taladrar materiales duros (ladrillo, hormigón, etc.).
v) Sujetarse con una mano a la escalera mientras se realizan las tareas y si no es

REPARACION, MANTENIMIENTO Y ALMACENAMIENTO
Las reparaciones y los mantenimientos deben ser realizados para personas competentes y deben seguir las indicaciones del fabricante.
Guardar la escalera lejos de fuentes de calor demasiado frias o calientes.
La suciedad puede ser eliminada con agua o limpiador.

GARANTÍA
El andamio Pinna está garantizado 5 años contra defectos de fabricacion. El fabricante declina toda responsabilidad en caso de:
• Uso de piezas que no sean los originales
• Uso en condiciones no previstas .
• Falta de correcto mantenimiento
Tambien
• La garantia no es valida si no es posible determinar la fecha de fabricacion
• La garantia no se aplica a las piezas sujetas a desgaste y a piezas modificados de otras personas.
• La garantia se limita a las piezas reconocidas como defectuosas para el fabricante.